air–lux®

Žádné kompromisy.

posuvné dveře

Pivotové vchodové dveře

Pivotová prostorová funkčnost s centrálně nebo excentricky umístěnou osou otáčení umožňuje použití dveří o velmi velkých rozměrech, při zachování snadné manipulace s dveřním křídlem. Jedná se o atraktivní alternativu k běžným, otočným vchodovým dveřím.

Těsnění vzduchem -
koncepce těsnění air-lux

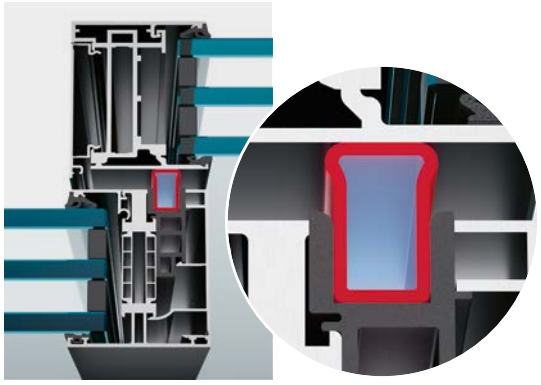

Těsnění aktivní
Pokud je okno v zavřeném stavu, je těsnění naplněné vzduchem a tlačí proti rámu posuvného křídla- spára je tak dokonale uzavřena.

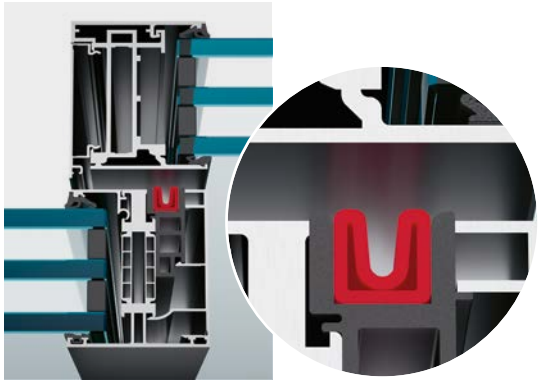

Těsnění neaktivní
Po stisknutí tlačítka se vzduch z těsnění vypustí a okno se otevře.

Garance 100% těsnosti
Stejně jako u klesajících i posuvných oken, také u pivotových vchodových dveří je použit náš jedinečný systém pneumatického těsnění. 100% těsnost je zaručena dvojím, obvodovým vzduchovým těsněním uloženým v hliníkových profilech. Na rozdíl od běžného štětečkového těsnění doléhá dokonale přesně i v rozích a nezpůsobuje nežádoucí tření.

Detail vodorovného řezu

Pohled

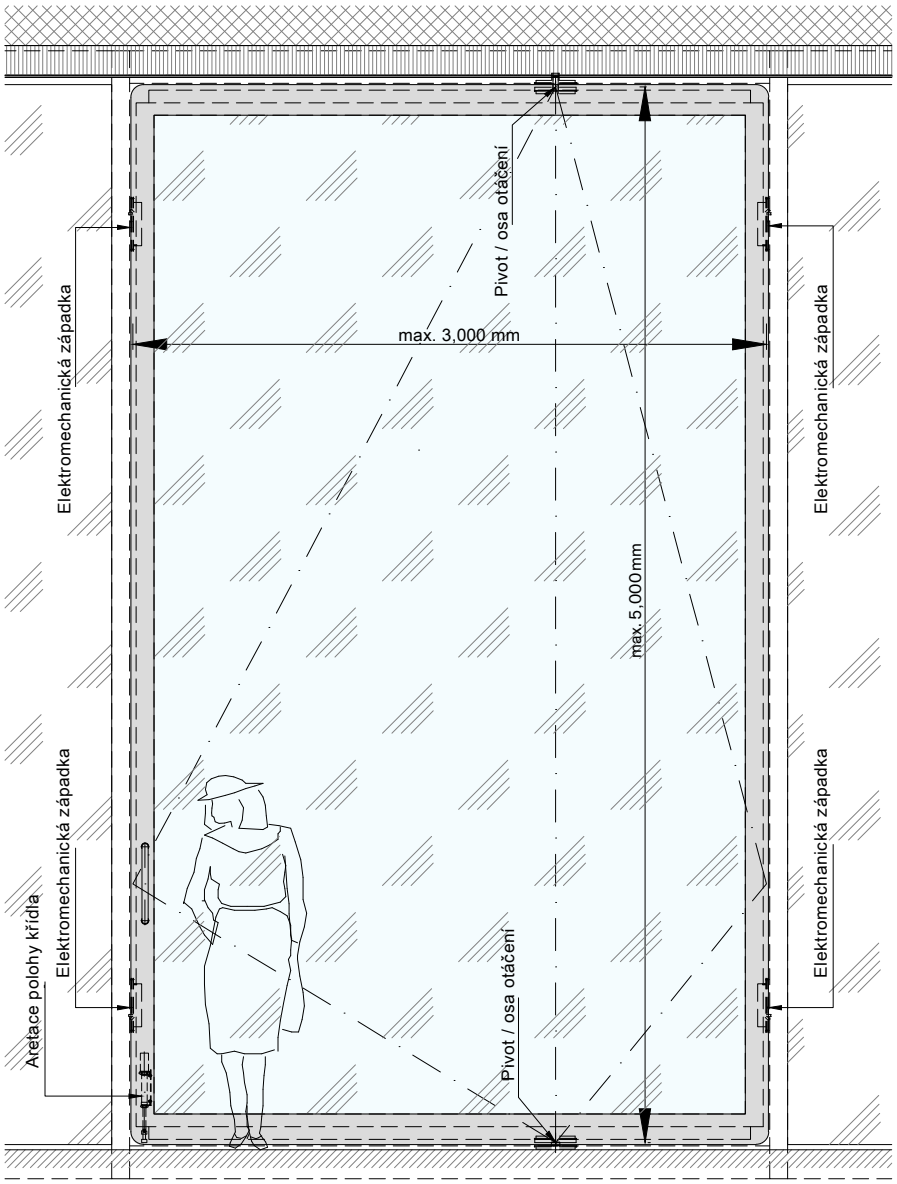

Velikost až 15 m²

Také pro pivotové dveře air-lux platí, že na velikosti záleží, protože čím větší pivotové vchodové dveře jsou, tím působivější účinek v otevřeném stavu nabízí. Doporučujeme maximální plochu 15 m^2 (3x5m, BxH), ale pokud máte ještě smělejší plány, obraťte se na nás, rádi přijmeme vaší výzvu. Maximální hmotnost pivotových dveří je až 1500 kg.

Široký výběr materiálů

Sklo, dřevo, bronz nebo kámen, dveřní křídla mohou být vyrobená z různých materiálů, s různou povrchovou úpravou. Stabilní konstrukci tvoří tepelně izolační hliníkové profily, izolační výplň deskový materiál přizpůsobený zvolenému materiálu povrchu dveří.

Odolnost proti vloupání, zabezpečení

Pivotové vchodové dveře air-lux jsou vybaveny čtyřmi elektromechanickými západkami a dvěma válečkovými západkami s kuličkovými ložisky. Konstrukce pivotových dveří je připravena pro integraci veškerých prvků elektronického zabezpečení (alarm, detekce polohy a pohybu křídla nebo rozbití skla), které mohou být ovládány z centrálního panelu nebo na dálku chytrými telefony a tablety.

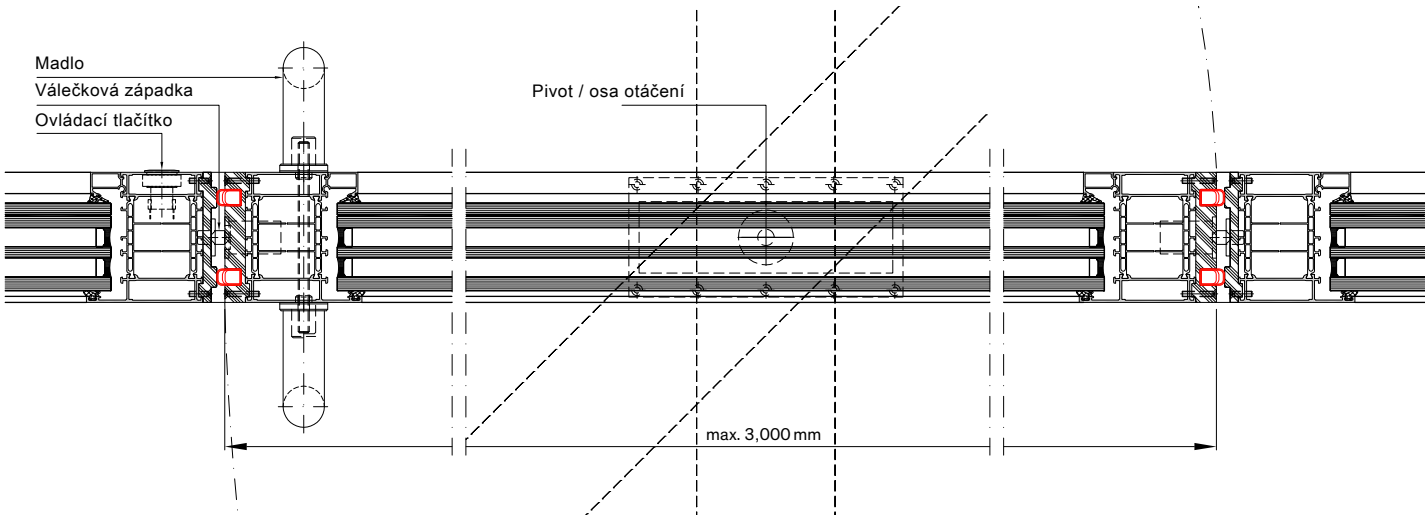

Vodorovný řez

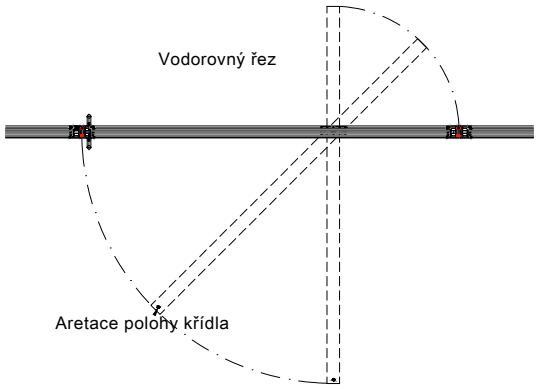

Půdorys

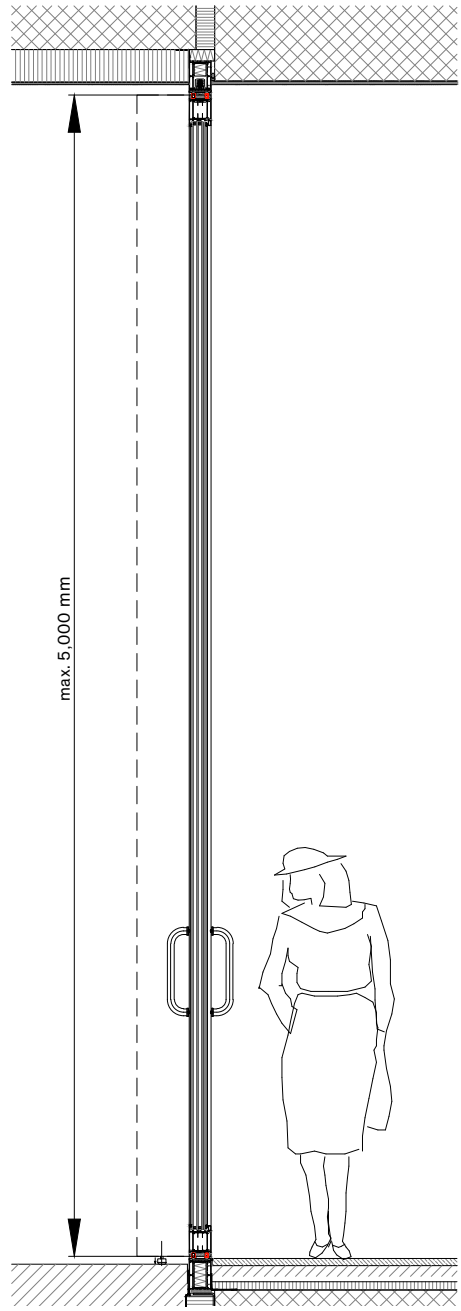

Svislý řez

Otevírání a zavírání

Dveře se ovládají zevnitř tlačítkem nainstalovaným v rámu dveří, zvenčí volitelně klíčem, otiskem prstu nebo číselným kódem. Po stisknutí tlačítka nebo pokynu zvenčí v zajištěném stavu se obě těsnění vyprázdní, západky se zasunou a křídlo se uvolní. Po stisknutí tlačítka nebo pokynu zvenčí v nezajištěném stavu se západky vysunou a pneumatické těsnění se naplní - dveře jsou tak nejenom bezpečně zajištěny, ale také 100% utěsněny. Konstrukce pivotových dveří zaručuje snadný, hladký a tichý pohyb křídla, uživatel podle svých preferencí může volit mezi třemi typy samozavíračů s různými funkcemi.

Pivotové dveře v otevřené poloze

Záruka 10 let

Pivotové dveře air-lux jsou kompletně vyráběny ve Švýcarsku. Použité materiály a úroveň zpracování splňují nejvyšší kvalitativní standardy. Díky tomu si můžeme dovolit udělit záruku v délce 10-ti let. Náš servisní tým poskytuje zákazníkům air-lux nepřetržitou záruční i pozáruční podporu 7 dní v týdnu, 24 hodin denně.

Swiss made

air-lux Česká republika
Pod Závěrkou 1745,
150 00, Praha 5,

+420 602 416 428
arnold@arnold.cz
www.air-lux.ch

Produkt společnosti

KRAPF